ААМР30.003.00.00.000 ГЧ

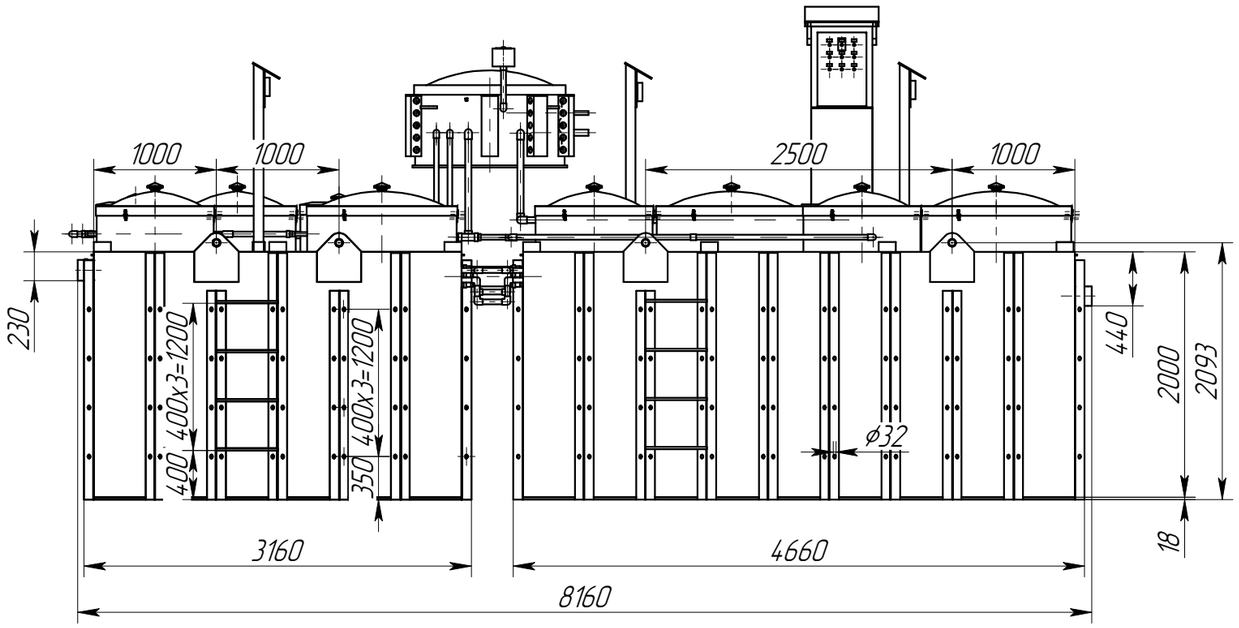

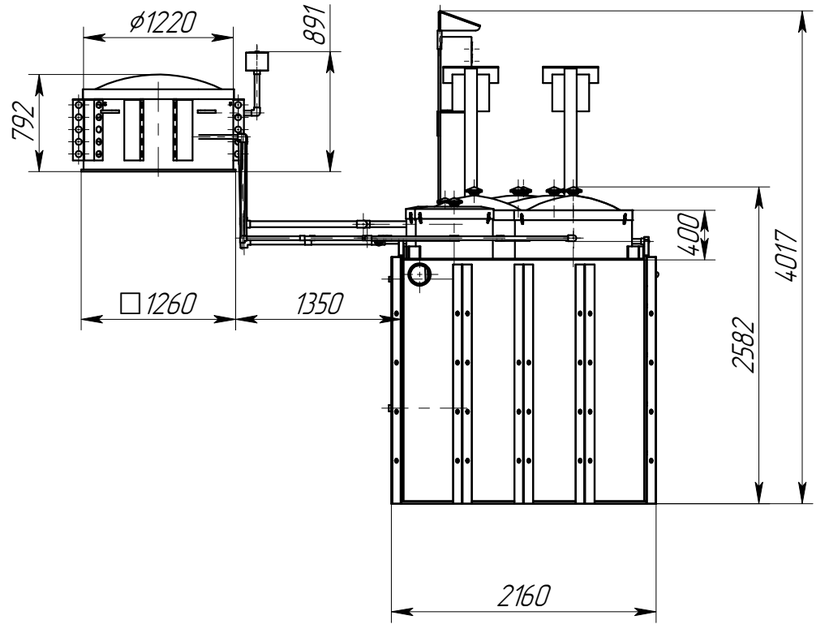

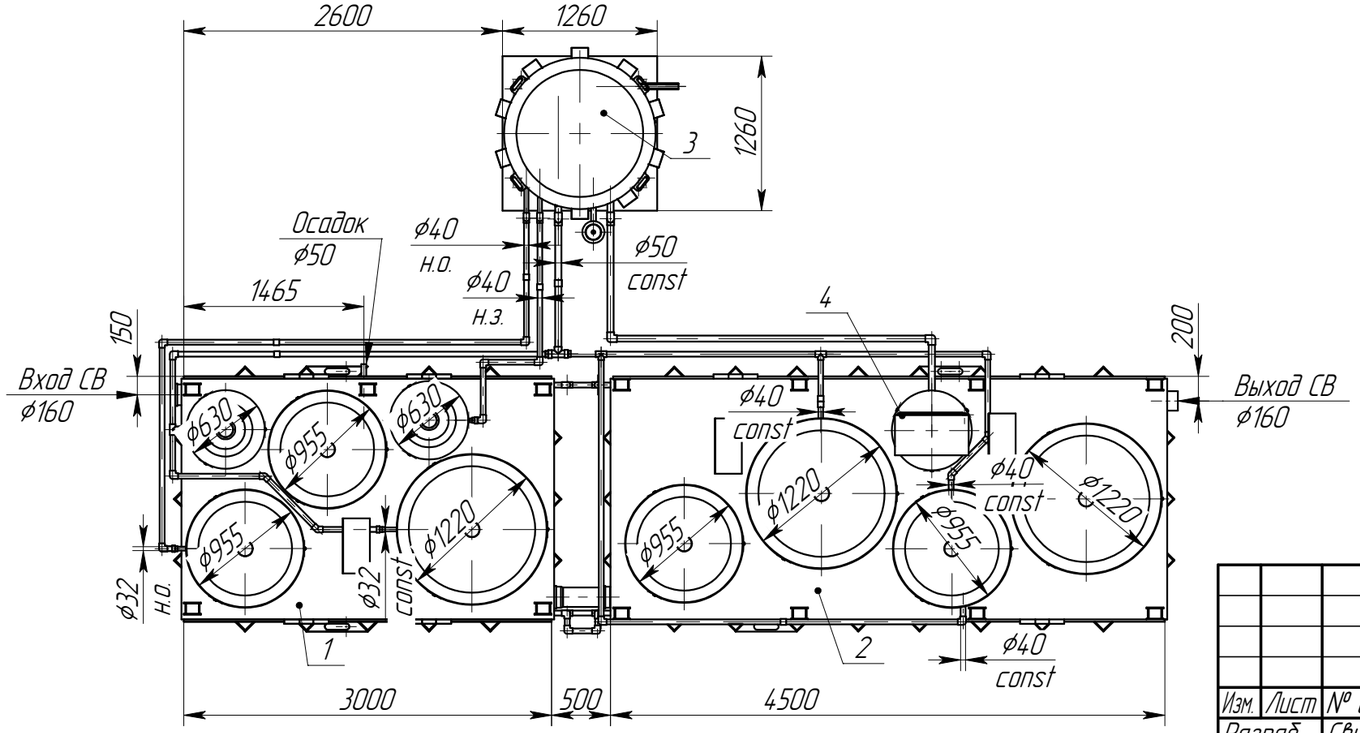

Поз.	Наименование	Масса ед, кг	Масса рабочего оборудования, кг
1	Блок 1 ААМР30	1043	11243
2	Блок 2 ААМР30	1200	16500
3	Вентмодуль	85	
4	Шкаф управления ААМР30	35	

- Точка подключения силового кабеля – ШУ.
- При наличии наземного контейнера воздуходувки и ШУ размещать в контейнере.
- Высота установки вентмодуля над уровнем земли от 500 до 600 мм.

Изм.	Лист	№ докум.	Подп.	Дата
Разраб.		Свиридова		19.08.21
Пров.		Василенко		
Т.контр.		Камардина		
Н. контр.				
Утв.		Титова		

ААМР30.003.00.00.000 ГЧ

Alta Air Master Pro 30

Габаритный чертёж

Лит.	Масса	Масштаб
	2699.71	1:50

Лист 1 Листов 1

ALTA GROUP

Перв. примен.

Справ. №

Подп. и дата

Инв.№ дубл.

Взам.инв.№

Подп. и дата

Инв.№ подл.

Копировал

Формат А3