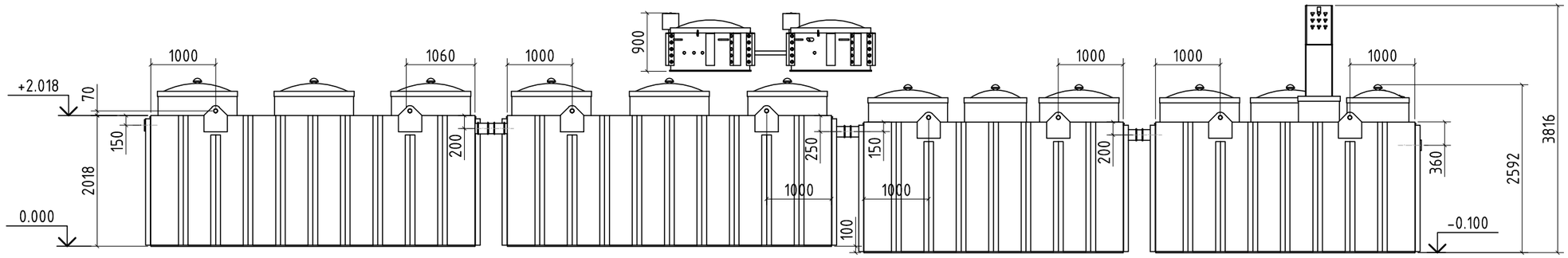

Расположение оборудования на плане

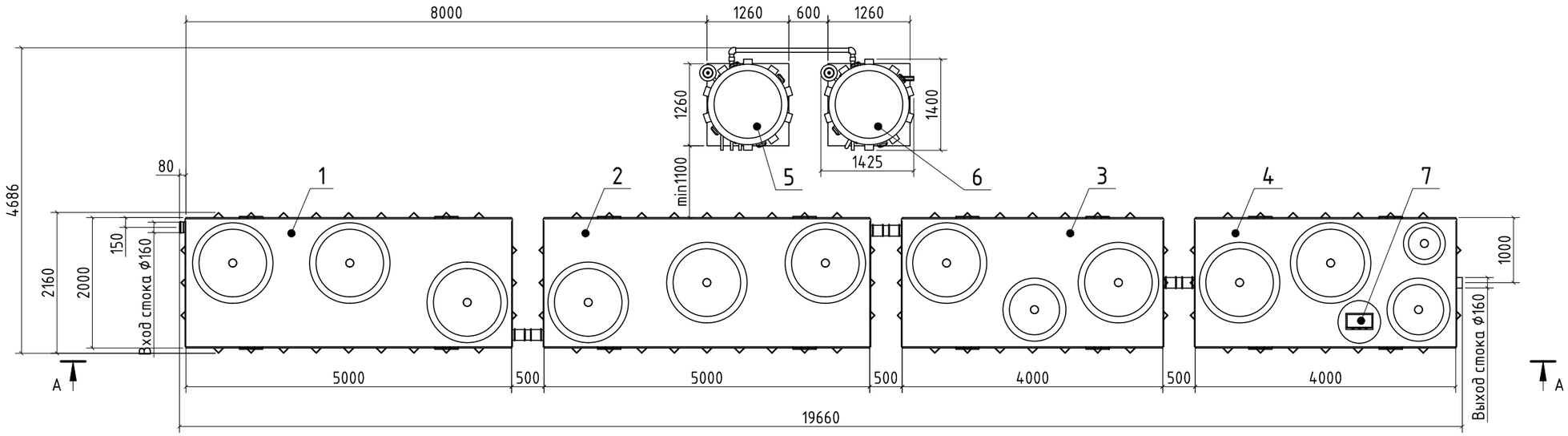

1. Расположение горловин и их количество, шкаф управления (ШУ) показаны условно.
2. Точка подключения силового кабеля – ШУ.
3. При наличии наземного контейнера воздуходувки и ШУ размещать в контейнере.
4. Высота установки вентмодуля над уровнем земли от 500 до 600 мм.

Поз.	Наименование	Масса оборудования, кг	Масса рабочего оборудования, кг
1	Блок 1	900	17900
2	Блок 2	1100	19800
3	Блок 3	810	14410
4	Блок 4	910	14510
5	Вентмодуль	90	
6	Вентмодуль	84	
7	Шкаф управления	35	

Согласовано

Взам. инв. №

Подп. и дата

Инв. № подл.

					ААМР85 ГЧ			
Изм	Лист	№докум.	Подп.	Дата	Alta Air Master PRO 85 Габаритный чертеж	Лит.	Масса	Маштаб
Разраб.		Олефир					3929	1:75
Пров.		Казликин				Лист	Листов 1	
Т.контр.						Компания Alta Group		
Н.контр.								
Утв.		Титова						

Формат А3